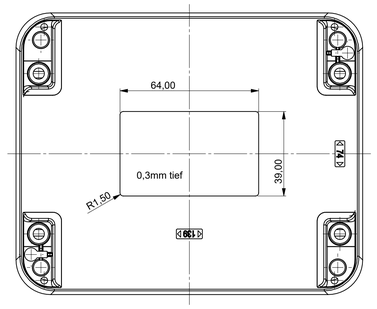

Oberteil Innenansicht
Top part inside view

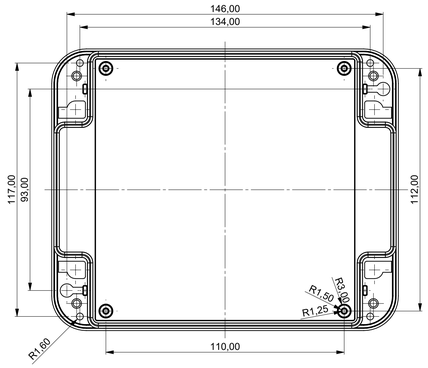

Platine Oberteil
PCB top part

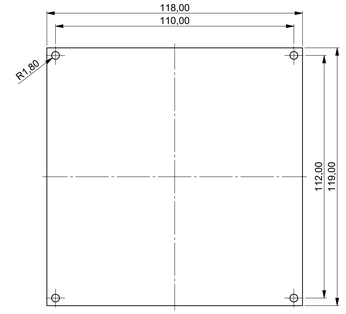

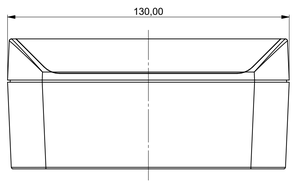

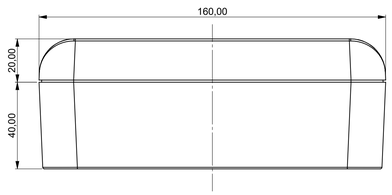

Schnitt B-B

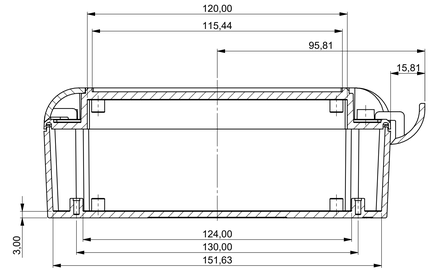

Schnitt C-C (1 : 1)

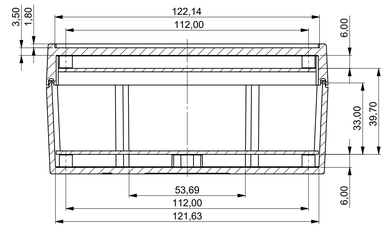

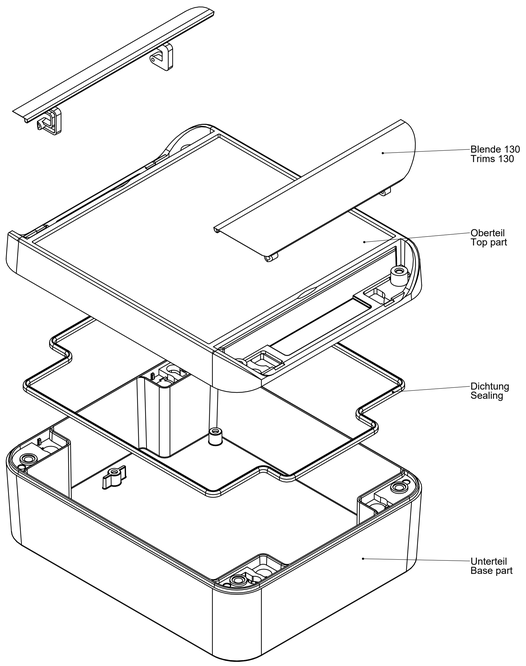

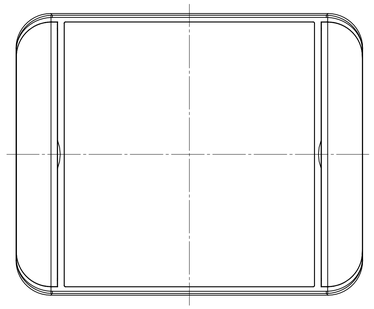

Unterteil Innenansicht
Base part inside view

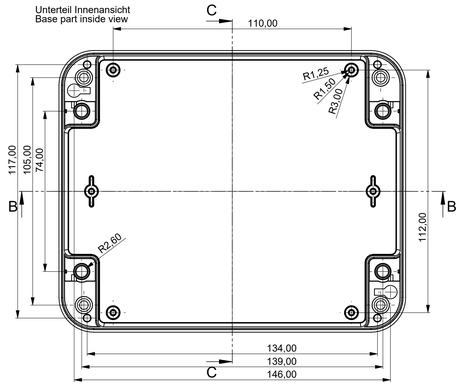

Platine Unterteil
PCB base part

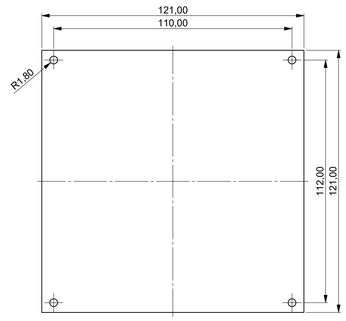

Folientastatur
Membrane keyboard

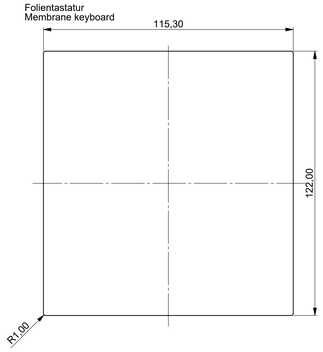

Bitte die Maße an aktuellen Teilen abnehmen.
Diese unterliegen material- und produktionsspezifischen Fertigungstoleranzen.

Please take the dimensions from current parts.
These are subject to material- and manufacturing-specific tolerances.

Informationskopie
wird nicht aktualisiert
Copy for Information
will not be updated

Technische Änderungen vorbehalten. Inhärier oder Druckfehler begründen keinen Anspruch auf Schadensersatz. Richtige Einbaumaße bitte direkt mit dem aktuellen Produkt abstimmen.

Subject to technical modification without prior notice. Typographical and other errors do not justify any claim for damages. All dimensions should be checked against the current product.

Sous réserve de modifications techniques. Toute erreur ou faute d'impression ne justifie aucune demande d'indemnisation. Nous prions les clients de vérifier les dimensions des composants avant les poser avant le montage.

Erst. am: 24.11.2020	Toleranzen: DIN 16901 T130	Status: ENTWICKLUNG	
Erst. von: J. Farrenkopf			
Freig. am:	Volumen:	Zeichnungsart: KUNDE	DIN 6 Teil 2
Freig. von:			
Revision: 01			

This document contains proprietary information of OKW Gehäusesysteme GmbH and is tendered subject to the conditions that the information be retained in confidence not be reproduced or copied and not be used or incorporated in any product.

OKW GEHÄUSE SYSTEME

SMART-BOX 130
SMART-BOX 130x 160x 60

C6013161

M 2:1

Für dieses Dokument behalten wir uns alle Urheberrechte vor. Es darf auch auszugsweise weder vervielfältigt noch Dritten in irgendeiner Form zugänglich gemacht werden.

Dateiname: 00008157